BOREAS

TEKNOWIND

INDICE:

Descrizione modello ..... Pag. 3
Misure ..... Pag. 4
Imballo ..... Pag. 4
Basi e sistemi di fissaggio ..... Pag. 5
Pistra Boreas 60 ..... Pag. 5
Pistra Boreas 50 ..... Pag. 5
Carter ..... Pag. 5
Allestimenti per le piastre Boreas ..... Pag. 6
Piastra Boreas 25 ..... Pag. 7
Palo a terra ..... Pag. 7
Personalizzazioni ..... Pag. 7
Materiali ..... Pag. 8
Teli ..... Pag. 8
Stecche ..... Pag. 9
Palo ..... Pag. 10
Piastra base e carter ..... Pag. 11
Plastiche ..... Pag. 12
Montaggio ..... Pag. 13
Istruzioni per l'utilizzo del palo a terra ..... Pag. 14
Istruzioni per lo smontaggio del telo ..... Pag. 15
Avvertenze ..... Pag. 17
Garanzia ..... Pag. 17
Contatti ..... Pag. 17

BOREAS

Ombrellone a sei stecche con palo centrale, ideale per grandi coperture; è soprattutto sicuro in quanto resiste a venti che soffiano a 80 Km/h.
La soluzione ideale per arredare ambienti esterni come piscine, giardini e luoghi particolarmente ventosi; i modelli BOREAS sono perfetti per creare ambienti adatti alla ristorazione, all'aperto. Il nostro sistema antivento garantisce la massima sicurezza, mantenendo nel tempo il valore dell'investimento.

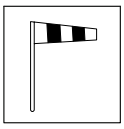

Boreas 320 e Boreas 400 resistono a venti fino a **80 Km/h** se sono rispettate le indicazioni di fissaggio a terra; resistono a venti fino a **70 Km/h** se si utilizzano le basi con le zavorre.

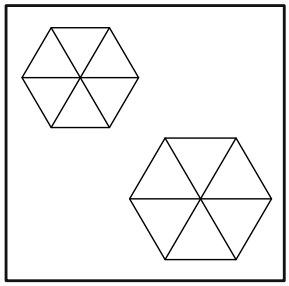

- Disponibile nelle misure 320 Cm e 400 Cm
- Forma esagonale

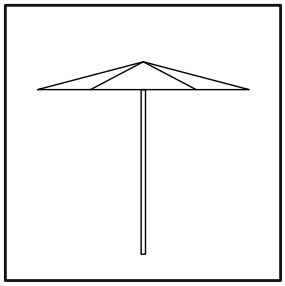

- Ombrellone a palo centrale
- Palo in acciaio INOX

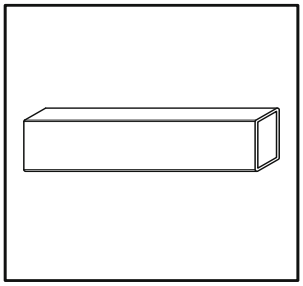

- Stecche in acciaio INOX

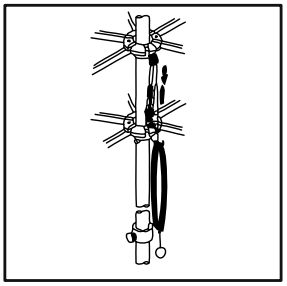

- Sistema di apertura/ chiusura manuale con doppia carrucola

- Tessuto 100% fibra acrilica tinta in pasta

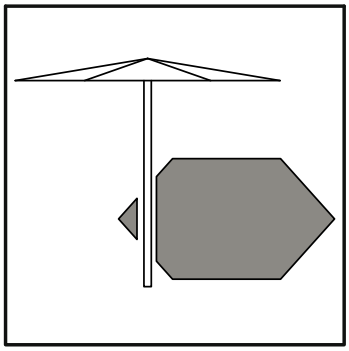

- Ombra proiettata:
  6,7 Mq per il modello 320
  10,4 Mq per il modello 400

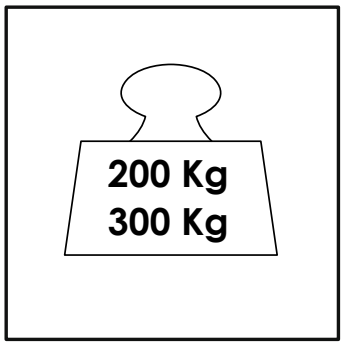

- Zavorra necessaria:
  200 Kg per il modello 320
  300 Kg per il modello 400

OPTIONAL:
- Custodia antigelo in PVC
- Custodia in tessuto
- Cuscini
- Personalizzazione dei teli con nome e logo aziendale

NICE TO KNOW:
- Si realizzano progetti personalizzati
- Disegnato e realizzato in Italia
- Brevetto di proprietà Teknowind

MISURE:

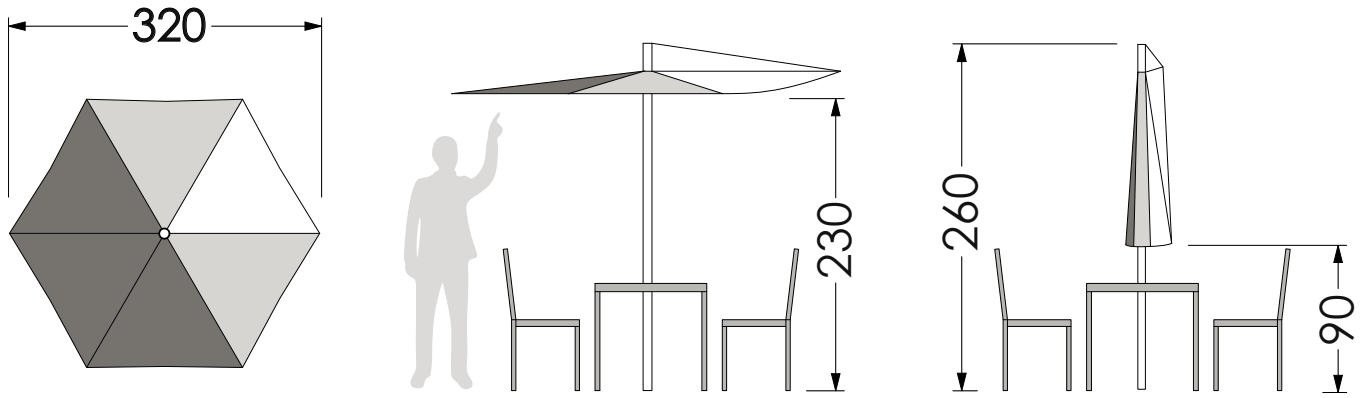

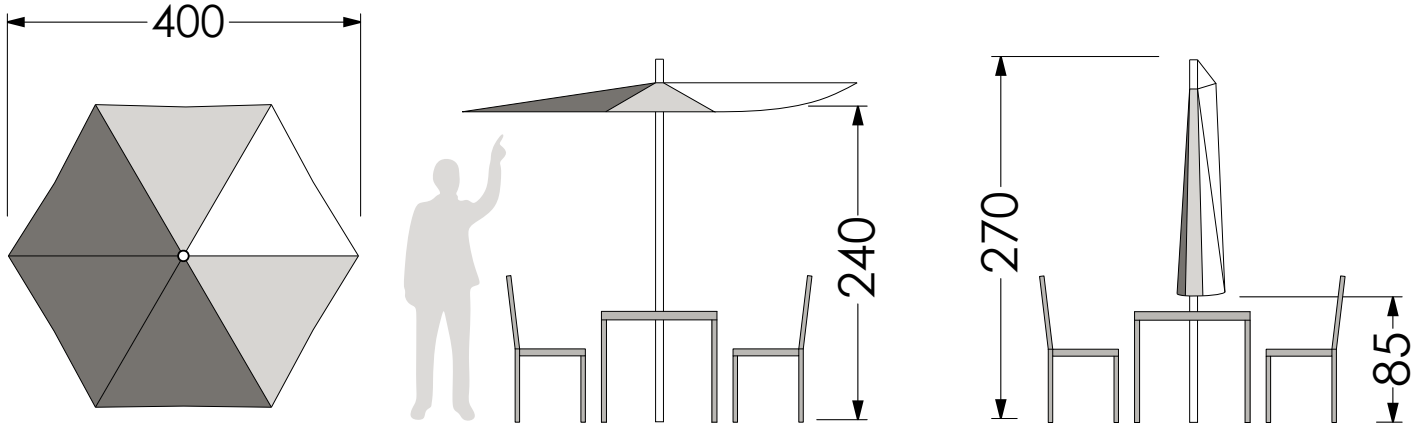

IMBALLO:

Su richiesta, l'ombrellone viene consegnato nell'apposito imballaggio in legno.

Misure: 47 x 47 x 200 Cm
70 x 70 x 60 Cm

Peso 320: 40 Kg
Peso 400: 50 Kg

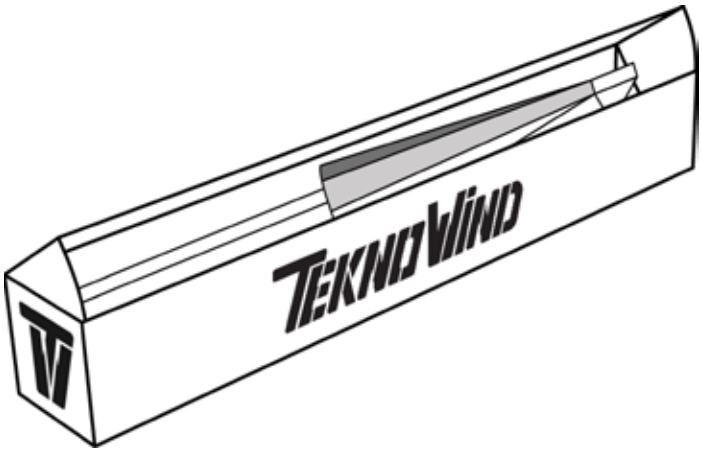

BASI E SISTEMI DI FISSAGGIO:

PIASTRA BOREAS 60 :

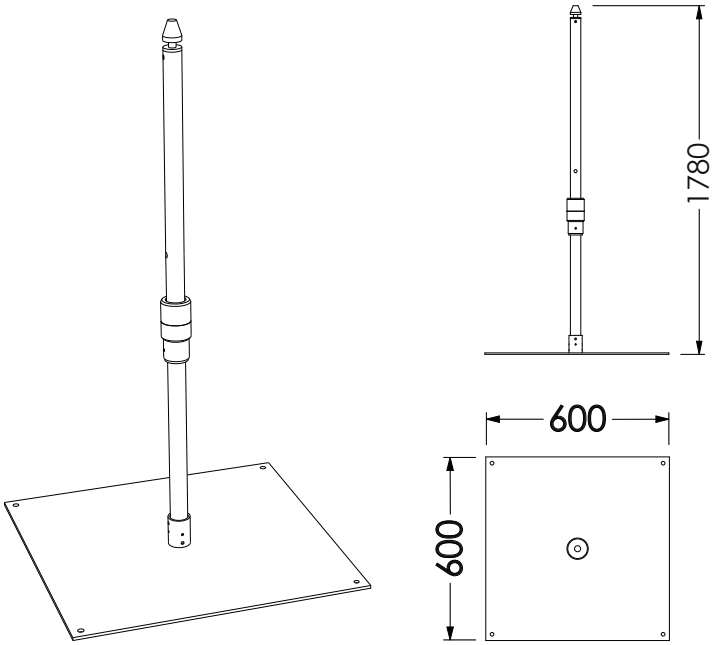

Piastra 60 x 60 Cm spessore 8 mm in ferro zincato, verniciata in tinta con la struttura.
E' la base più versatile della collezione; grazie alle forature presenti sugli angoli, può essere attrezzata con piedini in gomma antiscivolo, con ruote girevoli o può essere fissata al suolo.
Il cliente può scegliere la tipologia di zavorra da utilizzare, tra le due soluzioni proposte:
- Mattonelle Teknowind 50 x 50 Cm
- Mattonelle in graniglia 40 x 40 Cm

Per coprire la piastra, Teknowind propone un carter componibile alto 52 Cm; questo può essere sfruttato come tavolinetto o come seduta grazie al comodo cuscino.

PIASTRA BOREAS 50 :

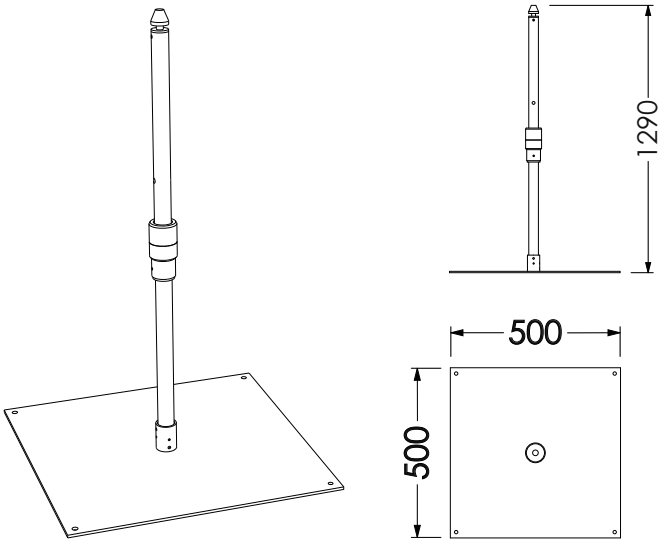

Per il modello Boreas 320, Teknowind ha studiato una piastra 50 x 50 Cm spessore 8 mm in ferro zincato, verniciata in tinta con la struttura.
Con questa piastra l'ombrellone resiste a venti fino a **70 Km/h** se ancorata a terra e a venti fino a **60 Km/h** se si utilizzano le zavorre.
Anche la piastra 50 ha le forature sugli angoli per i piedini in gomma, per le ruote girevoli o per essere fissata al suolo.
Questa tipologia di piastra è adatta all'utilizzo delle mattonelle Teknowind 50 x 50 Cm.
Per coprire la piastra, Teknowind propone un carter componibile alto 42 Cm; questo può essere sfruttato come tavolinetto o come seduta grazie al comodo cuscino.

CARTER:

Per le piastre Boreas Teknowind propone due carter costituiti da due semigusci ed un coperchio in lamiera pressopiegata, i carter sono smontabili.
Sono alti rispettivamente 52 cm e 42 cm; possono essere usati come ripiani d'appoggio o, abbinati al cuscino, come comode sedute.
Sono entrambe zincati e verniciati in tinta con la struttura; grazie ai trattamenti per esterno a cui vengono sottoposti, garantiamo un'ottima tenuta a tutti gli agenti atmosferici.

H 52:

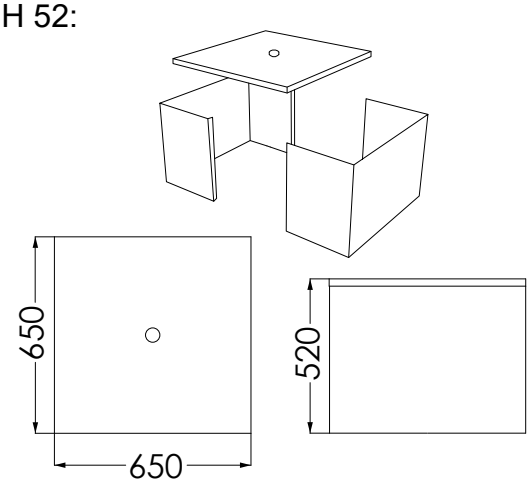

H 42:

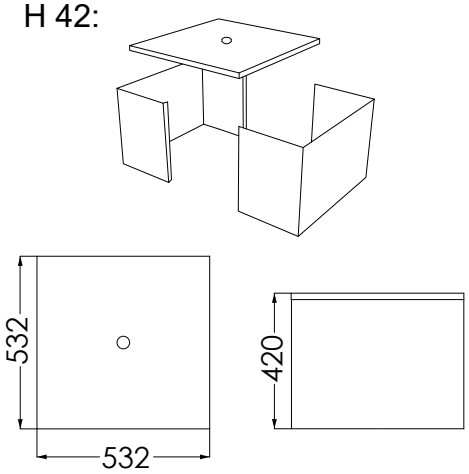

ALLESTIMENTI PER LE PIASTRE BOREAS:

PIEDINI IN GOMMA:

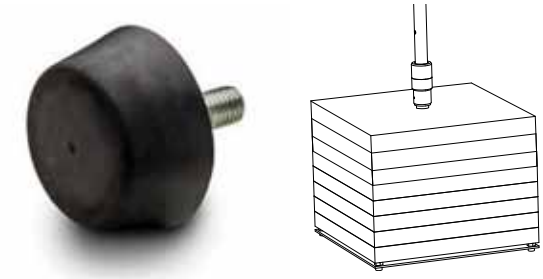

I piedini in gomma antiscivolo e antivibrazione, sono la soluzione ideale per posizionare l'ombrellone su pavimenti esterni; anche quelli non perfettamente livellati.
Oltre a proteggere il pavimento da graffi, aumentano la stabilità dell'ombrellone in condizioni di vento.
Sollevando di circa 15 mm la piastra dal suolo si evitano spiacevoli ristagni d'acqua.

RUOTE:

La base standard può essere attrezzata con ruote frenanti, comode per spostare l'ombrellone senza rimuovere la zavorra.
Le ruote sono adatte anche a pavimenti non perfettamente lisci come mattonati esterni.

BARRE FILETTATE:

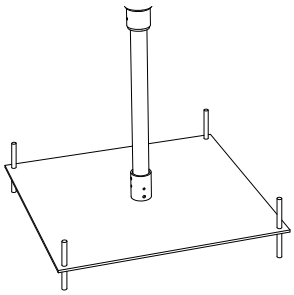

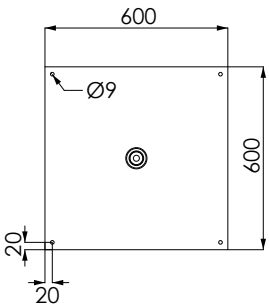

Sfruttando i fori presenti sui quattro angoli, la base piastra BOREAS può essere fissata al suolo con barre filettate.

Con questa tipologia di fissaggio l'ombrellone resiste a venti fino a 80 Km/h.

PIASTRA BOREAS 25:

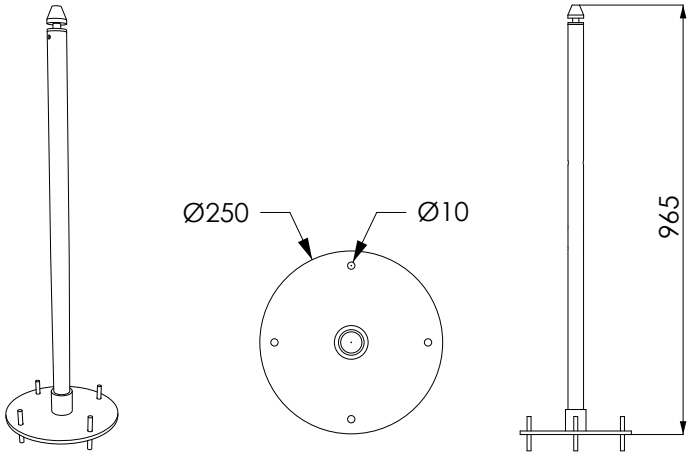

Piastra Ø 250 mm spessore 8 mm in ferro zincato, verniciata in tinta con la struttura. Consente di fissare a terra l'ombrellone con barre filettate M10 evitando l'utilizzo di zavorre e carter; è il sistema che permette di avere più spazio libero sotto al telo.
Grazie ai trattamenti per esterno a cui viene sottoposto, garantisce un ottima tenuta a tutti gli agenti atmosferici.

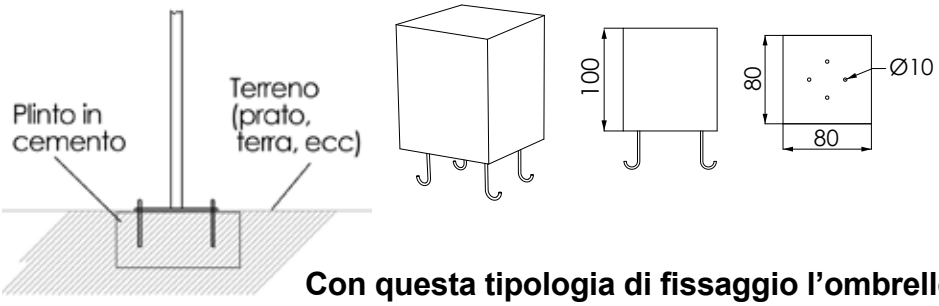

Con l'utilizzo di un plinto in cemento, la piastra Boreas 25 può essere fissata anche su terreni morbidi. Teknowind raccomanda i clienti di interrare plinti che abbiano una dimensione minima di 50x50x35cm. Per luoghi particolarmente ventosi, si consiglia l'utilizzo di tirafondi per il fissaggio del plinto.

Con questa tipologia di fissaggio l'ombrellone resiste a venti fino a 80 Km/h.

PALO A TERRA:

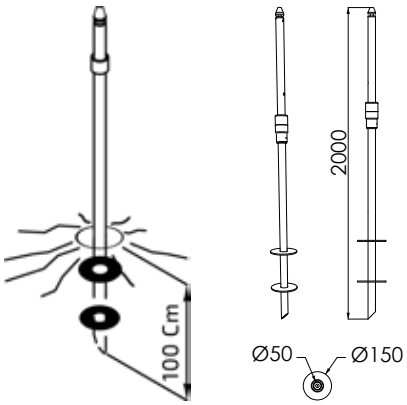

Il palo a terra Teknowind, utilizzabile con il modello 320, è stato studiato per il fissaggio su terreni morbidi come prati e spiagge; ha la parte terminale del tubolare tagliata a 45° per un facile inserimento nel terreno e due dischi in PVC che evitano lo sfilamento del palo dal terreno, anche con venti forti.
Si consiglia di interrare il palo per una profondità minima di 100 Cm.

Con questa tipologia di fissaggio l'ombrellone resiste a venti fino a 70 Km/h.

PERSONALIZZAZIONI:

Si studiano soluzioni personalizzate per sistemi di ancoraggio e carter.
(Si richiedono quantitativi minimi)

MATERIALI:

TELI:

I teli di copertura sono realizzati esclusivamente con tessuti di altissima qualità 100% made in Italy.
L'esperienza maturata nel settore degli ombrelloni ha determinato la scelta dei tessuti utilizzati: Acrilmare® e Acrilgiardino® sono realizzati con fibra acrilica tinta in massa e costituiscono quanto di meglio esiste sul mercato grazie a caratteristiche qualitative e di resistenza a tutti gli agenti atmosferici in genere assolutamente uniche.
Entrambe i tessuti sono caratterizzati da elevata solidità dei colori così da garantire ombrelloni sempre nuovi anno dopo anno. Esposizioni prolungate ai raggi ultravioletti, allo iodio e alla salsedine non saranno più un problema.

- 100% Fibra acrilica tinta in pasta DOLAN®
- Peso: 295 gr/m2
- Massima protezione ai raggi U.V.: protegge la tua pelle bloccando oltre il 97% di raggi UV
- Resistenza dei colori alla luce diretta ottimale
- Solidità del colore allo sfregamento
- Resistenza all'acqua delle piscine
- Trattamento antipolvere, antimacchia, antimuffa, antibatterico, idro ed oleo-repellente
- Massima resistenza alla trazione, alla lacerazione ed allo strappo
- 100% Prodotto in Italia

MANUTENZIONE:
Evitare il contatto prolungato con sostanze grasse e/o coloranti che potrebbero venire assorbite dal materiale di rivestimento e dare luogo a macchie permanenti, oltre che deteriorare la struttura del filato. In caso di utilizzo vicino al mare o piscine si consiglia un lavaggio periodico.

LAVAGGIO:
- Lavare a 40°C
- Possibilità di lavaggio con candeggina
- Stirare a basse temperature
- Non lavare a secco

- Può essere messo in asciugatrice a basse temperature
- Asciuga rapidamente

COLORI:

TAUPE BIANCO SABBIA CENERE CAFFE' NERO BORDEAUX ROSSO NAVY GRIGIO

I colori possono risultare lievemente alterati. Si prega di fare riferimento al tessuto reale prima di scegliere.

STECCHE:

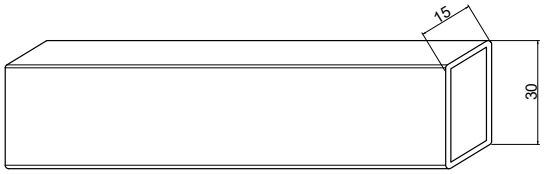

Le stecche ed i traversini sono realizzati con tubolari in acciaio INOX 15 x 30 mm, spessore 1,5 mm, verniciati a polvere.

MANUTENZIONE:

Per mantenere a lungo il prodotto in buone condizioni, consigliamo una corretta pulizia periodica, particolarmente frequente in località caratterizzate da forte umidità e clima marino. Si raccomanda di pulire le superfici con un panno morbido utilizzando acqua o detergenti neutri. Prolungate ed ininterrotte esposizioni a intense radiazioni UV o a temperature molto rigide possono incidere sulle caratteristiche del rivestimento. Consigliamo di pulire bene i prodotti e di riporli in luoghi riparati durante i periodi di inutilizzo prolungati o durante l'inverno.

VERNICIATURA:

Per la verniciatura dell'acciaio INOX, Teknowind si affida a esperti del settore.
La verniciatura a polvere, è il trattamento più indicato per complementi di arredo da esterno, in quanto presenta notevoli vantaggi rispetto alla tradizionale verniciatura liquida.
Grazie al procedimento di verniciatura a polvere, la superficie è protetta contro la corrosione e contro agenti chimici.
Il processo consiste nel depositare, mediante l'effetto di un campo elettrostatico, delle resine termoindurenti che, successivamente, vengono fuse e polimerizzate in appositi forni, allo scopo di creare un film protettivo/decorativo.

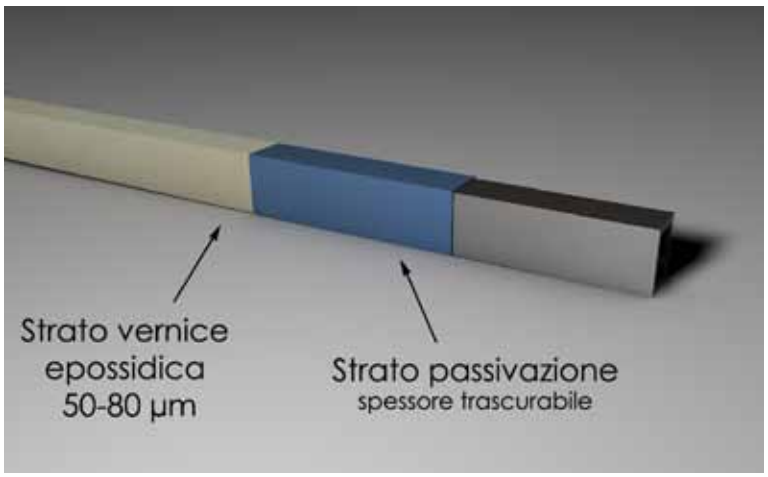

Nella verniciatura a polvere, le resine, che non aderiscono alla superficie trattata e si disperdono nell'ambiente di verniciatura, vengono recuperate e riutilizzate, risultando quindi poco inquinanti.

COLORI:

BIANCO | AVORIO | MARRONE INDIA | ANTRACITE | NERO

I colori possono risultare lievemente alterati. Si prega di fare riferimento alla verniciatura reale prima di scegliere.

PALO:

Il palo degli ombrelloni BOREAS è realizzato con un tubolare Ø 50 mm in acciaio INOX, con spessore 2 mm.
Viene verniciato a polvere, in tinta con la struttura.

MANUTENZIONE:

a) Non usare i seguenti prodotti su parti in acciaio INOX:
   - candeggina o detersivi contenenti candeggina;
   - acido cloridrico o prodotti contenenti cloruro.
   Utilizzare esclusivamente acqua e sapone neutro
b) Sale, calcare o acido (caffè, vino, succo d'arancia, succo di pomodoro, limone, etc.) possono scolorare le parti in acciaio INOX non prontamente pulite.
c) Parti in acciaio INOX usate in riva al mare o in piscina richiedono pulizie più frequenti per rimuovere i depositi di cloruro e prevenire la corrosione e l'attacco chimico della superficie esterna.
d) Macchie lasciate a lungo possono diventare permanenti sulla superfice verniciata.

TRATTAMENTI:

Il palo, dopo una rapida pulizia, viene verniciato a polvere.
Il processo consiste nel depositare, mediante l'effetto di un campo elettrostatico, delle resine termoindurenti che, successivamente, vengono fuse e polimerizzate in appositi forni, allo scopo di creare un film protettivo/decorativo.
Nella verniciatura a polvere, le resine, che non aderiscono alla superficie trattata e si disperdono nell'ambiente di verniciatura, vengono recuperate e riutilizzate, risultando quindi poco inquinanti.

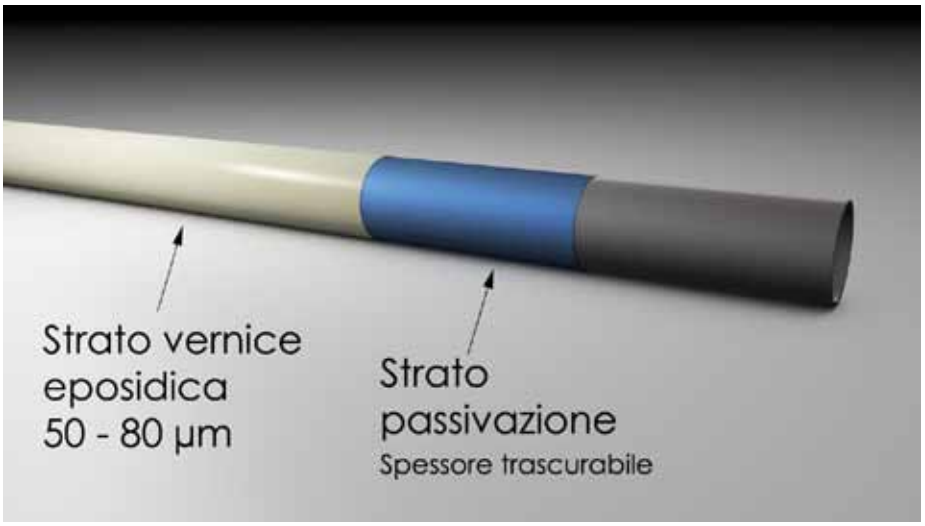

COLORI:

BIANCO AVORIO MARRONE INDIA ANTRACITE NERO

I colori possono risultare lievemente alterati. Si prega di fare riferimento alla verniciatura reale prima di scegliere.

PIASTRA BASE E CARTER:

Le basi, le piastre complete di tubo spina, ed i carter, sono realizzati interamente in acciaio.

MANUTENZIONE:

Per mantenere a lungo il prodotto in buone condizioni, consigliamo di conservarlo nei periodi di inutilizzo in luoghi chiusi e asciutti in modo da evitare le formazioni di condensa.
Con cadenza trimestrale si raccomanda di pulire le superfici di metallo con un panno morbido utilizzando acqua o detergenti.

TRATTAMENTI:

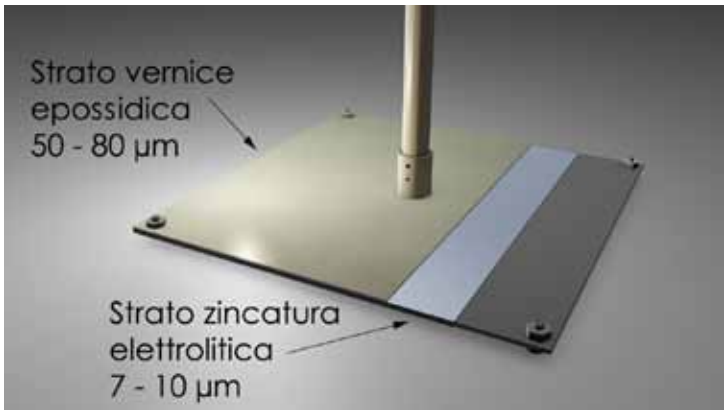

Tutte le parti in acciaio, prima della verniciatura, vengono sottoposte a zincatura elettrolitica per proteggerle dalla corrosione galvanica (ruggine).
Il materiale, prima del trattamento, viene pre-sgrassato, decapato e sgrassato.
Subito dopo gli oggetti vengono immersi in una soluzione elettrolitica contenente sali di zinco.
Viene infine creato un passaggio di corrente tra il pezzo e la soluzione che fa depositare lo zinco metallico sulla superficie del pezzo stesso.
Terminato il trattamento protettivo dell'acciaio, le varie componenti vengono verniciate a polvere. Il processo consiste nel depositare, mediante l'effetto di un campo elettrostatico, delle resine termoindurenti che, successivamente, vengono fuse e polimerizzate in appositi forni, allo scopo di creare un film protettivo/decorativo.
Nella verniciatura a polvere, le resine, che non aderiscono alla superficie trattata e si disperdono nell'ambiente di verniciatura, vengono recuperate e riutilizzate, risultando quindi poco inquinanti.

COLORI:

BIANCO AVORIO MARRONE INDIA ANTRACITE NERO

I colori possono risultare lievemente alterati. Si prega di fare riferimento alla verniciatura reale prima di scegliere.

PLASTICHE:

Tutti i particolari plastici utilizzati nei modelli Boreas, compresi i mozzi, sono realizzati in polietilene ad alta densità, nero. Il polietilene (HDPE) é un materiale molto diffuso; possiede una elevata resistenza agli agenti chimici, è resistente all'acqua, a soluzioni saline, ad acidi, alcali, alcool e benzina. Grazie alla resistenza a temperature tra - 40°c e + 80°c, ai raggi UV e agli agenti atmosferici, l' HDPE è perfetto per oggetti che vengono impiegati costantemente all'esterno. Ha inoltre un'ottima resistenza agli urti, ed è estremamente leggero.

MANUTENZIONE:

Il polietilene non richiede trattamenti specifici. Per quanto riguarda la pulizia, è sufficiente utilizzare dell'acqua e del sapone neutro. Non usare solventi o detergenti a base di solventi (evitare l'acetone). Eventualmente lasciare agire il detergente alcuni minuti. Sciacquare abbondantemente con acqua.

MONTAGGIO:

Contenuto:
- 1 Tubo spina
- 2 Piastra base (vedi pag. 4 “basi e sistemi di fissaggio”)
- 3 Carter
- 4 Struttura ombreggiante
- 5 Mattonelle Teknowind 50 x 50 Cm

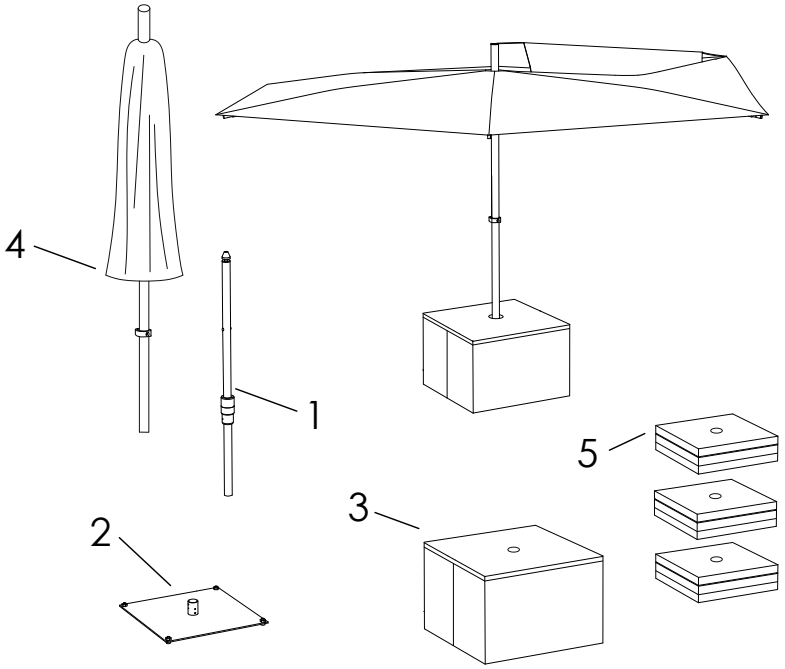

Individuare un luogo adatto e sicuro dove posizionare l’ombrellone.
Non posizionare mai l’ombrellone vicino a fiamme libere.
Se l’ombrellone viene posizionato su una terrazza, assicurasi che quando viene aperto il telo non sporga dalla ringhiera ma sia almeno ad un metro da questa (A).

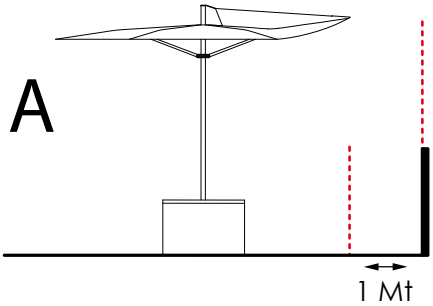

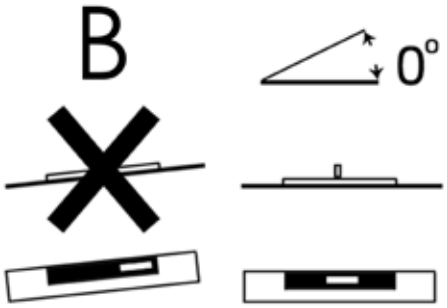

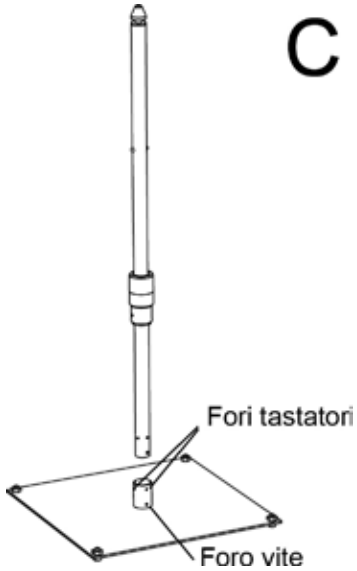

Il terreno deve essere adatto alla tipologia di basamento (2) o fissaggio scelto (vedi la lista di “basamenti e sistemi di fissaggio” a pag. 4) e deve consentire il posizionamento in piano di questo (B); una volta individuato il luogo adatto per l’ombrellone fissare il tubo spina sulla piastra con la viteria fornita (C) e procedere al posizionamento e/o eventuale fissaggio della base.

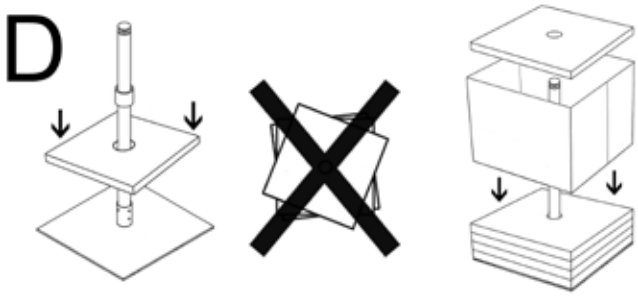

Se prevista, posizionare la zavorra (2) sulla base; assicurarsi di zavorrare correttamente l’ombrellone e di rispettare i carichi indicati (200 Kg per il Mod. 320; 300 Kg per il Mod. 400); impilare correttamente le mattonelle altrimenti il carter (3) non potrà essere utilizzato (D).

Posizionare il carter di protezione (3) sopra la zavorra e posizionare le semi ghiere in plastica sul foro del palo.
Inserire il tubolare della struttura ombreggiante (4) nel tubo spina (1) e avvitare il pomello presente sul palo (D).

Ora il vostro ombrellone Teknowind Boreas è pronto per essere aperto; grazie al sistema di apertura/chiusura manuale con doppia carrucola, aprire il vostro ombrellone sarà semplicissimo.

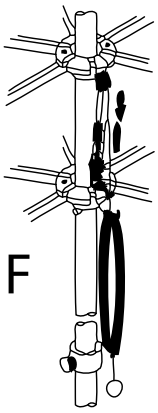

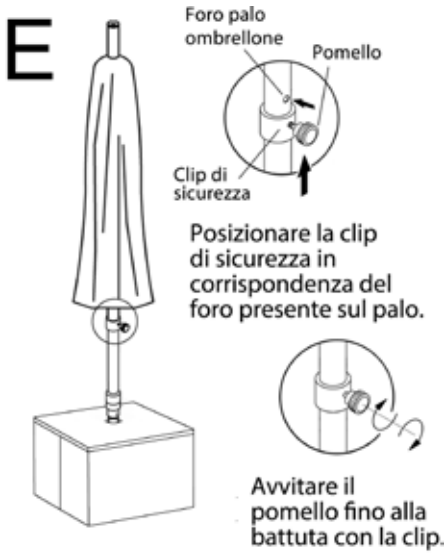

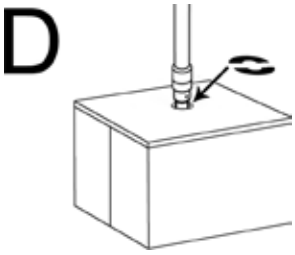

Ricordiamo che una volta aperto l'ombrellone, per attivare il sistema antivento, bisogna tirare la cordicella della vela.

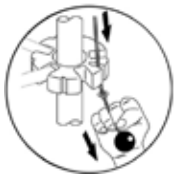

Tirare verso il basso il cordino per l'attivazione del sistema brevettato antivento TEKNOWIND.

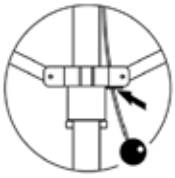

Inserire l'anello blocca cordino nell'apposita asola.

ISTRUZIONI PER L'UTILIZZO DEL PALO A TERRA (SOLO PER MOD. 320):

Per l'utilizzo dell'ombrellone su spiagge, TEKNOWIND S.R.L. ha progettato un palo specifico utilizzabile con il modello BOREAS 320. Non utilizzare le piastre Boreas su spiagge.
Abbiamo suddiviso l'utilizzo giornaliero dell'ombrellone (ovvero quando viene riposto dopo l'utilizzo), dall'utilizzo stagionale (es. spiaggia attrezzata ove vengono lasciati piantati nel terreno per tutta le durata della stagione balneare).

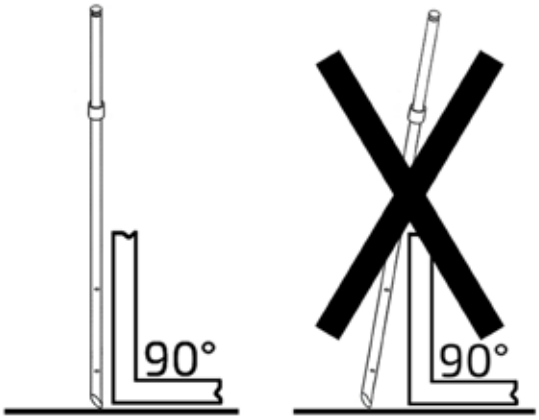

Posizionare il palo a terra perpendicolarmente rispetto al terreno.

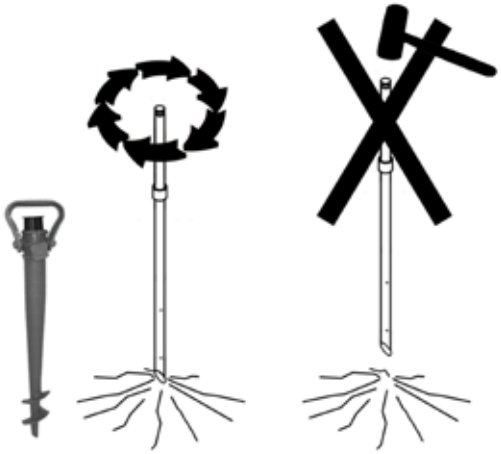

Non utilizzare martelli, mazzette da carpenteria o simili, potrebbero causare la rottura del fungo di plastica o il rigonfiamento del palo in alluminio.

Per inserire il palo nel terreno si consiglia l'utilizzo di una trivella manuale.
Inserire il palo nel terreno aiutandosi con un movimento rotatorio dello stesso.

UTILIZZO GIORNALIERO

Affondare il palo nel terreno per almeno 50 Cm, avendo cura di compattare il terreno intorno al palo. In caso di vento compattare il terreno intorno al palo più volte nell'arco della giornata. Al termine dell'utilizzo rimuovere il palo dal terreno.

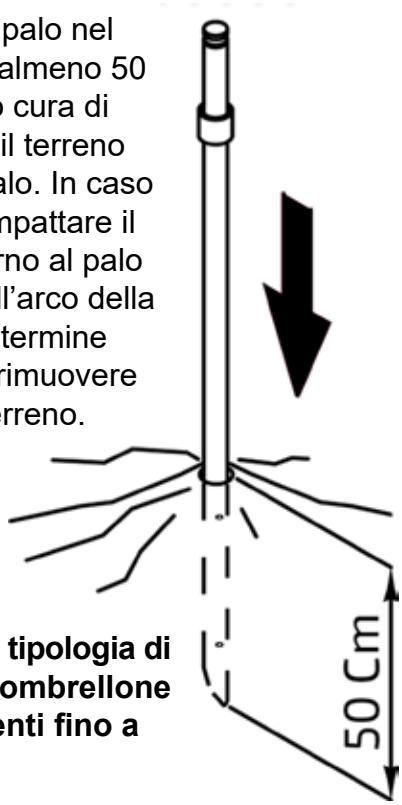

Con questa tipologia di fissaggio l'ombrellone resiste a venti fino a 50 Km/h.

UTILIZZO STAGIONALE

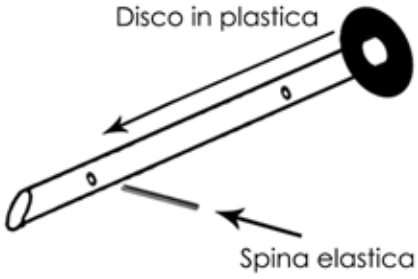

Inserire una spina elastica nel foro indicato, inserire il primo disco in plastica; ripetere la stessa operazione sull'altro foro ed inserire il secondo disco.

Inserire il palo nella cavità creata nel terreno e stabilizzarlo riempendo la cavità con sabbia fina prestando attenzione affinchè la sabbia colmi lo spazio tra i due dischi.

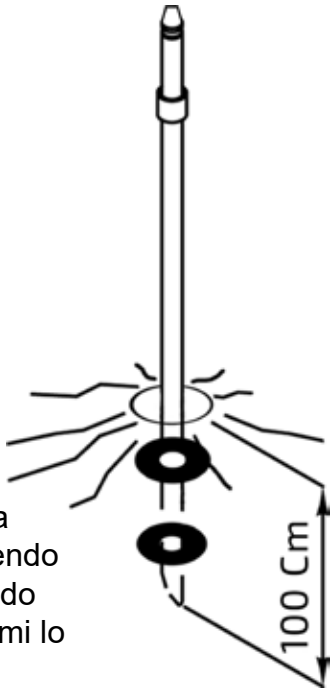

Con questa tipologia di fissaggio l'ombrellone resiste a venti fino a 70 Km/h.

Non utilizzare il palo a terra con il modello 400

ISTRUZIONI PER LO SMONTAGGIO DEL TELO:

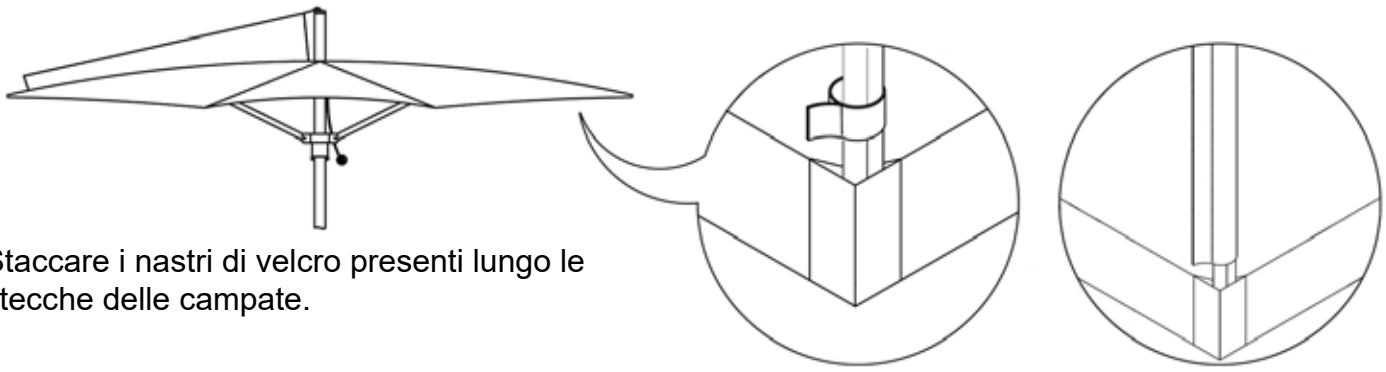

Staccare i nastri di velcro presenti lungo le stecche delle campate.

Disattivare il sistema brevettato antivento TEKNOWIND sbloccando il cordino e chiudere l'ombrellone premendo gli appositi pulsanti.

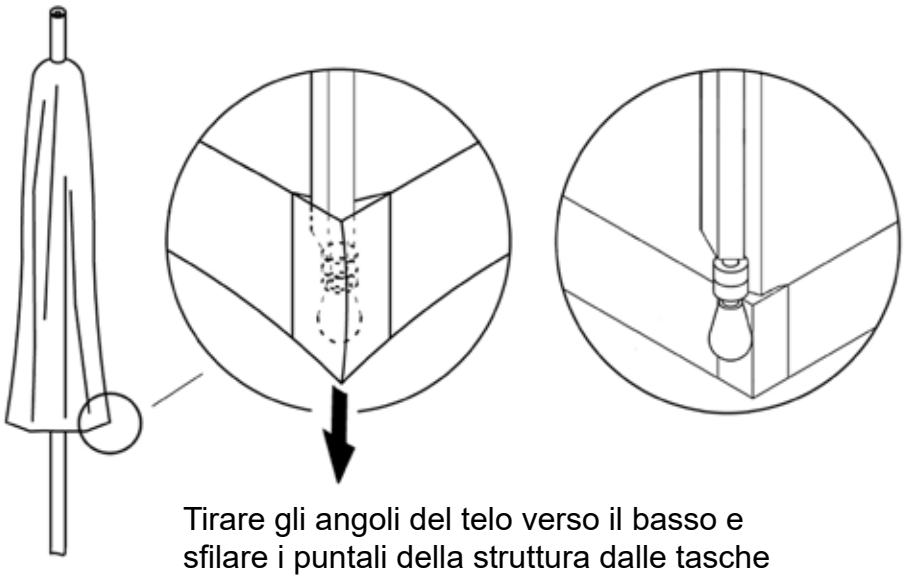

Tirare gli angoli del telo verso il basso e sfilare i puntali della struttura dalle tasche di contenimento del telo.

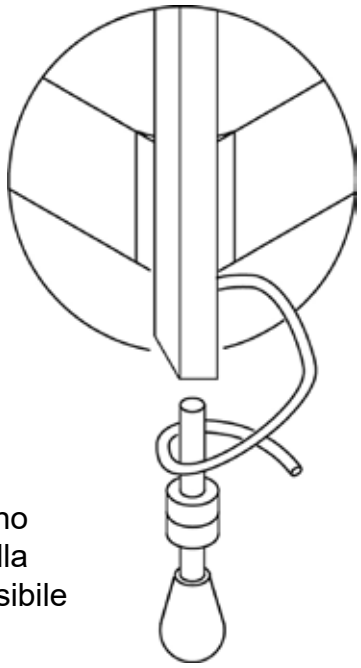

Sciogliere il nodo del cordino presente nella campata della vela; a questo punto è possibile sfilare il telo dalla struttura.

AVVERTENZE:

Prima di iniziare la manovra di apertura accertarsi che il telo dell'ombrellone non sia impigliato nelle stecche interne. Per aprire o chiudere gli ombrelloni alzare o abbassare il mozzo manualmente: errate manovre possono rompere il meccanismo.
Se il modello è stato attrezzato con il sistema di apertura Pulleys, non forzare mai le funi, se c'è un blocco accertarsi della sua origine e rimuovere l'eventuale causa.
100% Fibra acrilica tinta in pasta DOLAN® : per il lavaggio e la manutenzione vedi le indicazioni nella sezione "TELI"; assicurarsi che la copertura sia completamente asciutta prima di riporla.
Durante la stagione invernale si consiglia di rimuovere dalla struttura e riporre il telo completamente asciutto.
Parti meccaniche: trattare con olio di vaselina una volta ogni anno prima della stagione invernale.
Chiudere gli ombrelloni in presenza di avverse condizioni metereologiche quali vento oltre i 80 Km/h, pioggia di forte intensità, grandine o neve.
Gli ombrelloni Teknowind sono associati a specifici basamenti che permettono il loro staffaggio. Se si sceglie di posizionarli solo tramite zavorra si certifica la loro idoneità ad un uso normale in condizioni di vento non oltre gli 70 Km/h.
La fase di installazione dell'ombrellone e la sua gestione è responsabilità esclusiva del cliente se non espressamente richiesto durante le fasi di acquisto.

GARANZIA:

I prodotti della linea Teknowind sono garantiti per **due anni** da difetti strutturali non dovuti a uso improprio o mancata manutenzione e da ossidazioni invasive non derivate da graffi o abrasioni da uso e non asportabili con una normale pulizia e manutenzione.
Piccole irregolarità sulla superficie del prodotto sono caratteristiche della particolare tecnica di verniciatura utilizzata e non incidono in alcun modo sulla qualità intrinseca di protezione del prodotto stesso. Qualora intendesse avvalersi della garanzia, è necessario presentare l'articolo difettoso e la fattura di acquisto al rivenditore. Teknowind s.r.l. declina ogni responsabilità per danni causati a cose o a persone derivanti da un uso non corretto del prodotto.

CONTATTI:

TEKNOWIND S.R.L. - Via Vitale Rosi, 42 - 06038 Spello (PG) - Italy - Capitale sociale € 10.000,00
CF. e P. I. IT 03313040549 - Tel. +39 0742 651941 +39 0742 301524 - Fax +39 0742 301435
commerciale@teknowind.com info@teknowind.com www.teknowind.it

via Vitale Rosi 42, 06038 – Spello PG Italia
P. Iva 03313040549
Tel: + 39 0742 30152 Fax: + 39 0742 301435
Email: info@teknowind.it